PANEL DEKORACYJNY NEXA
DECORATIVE PANEL NEXA
DEKORATIONS-PANEELE NEXA

MDF

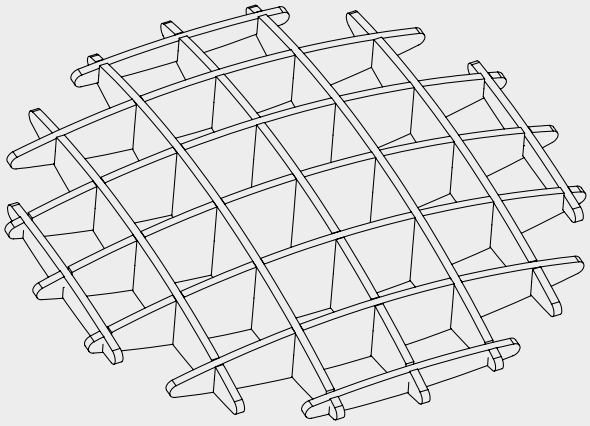

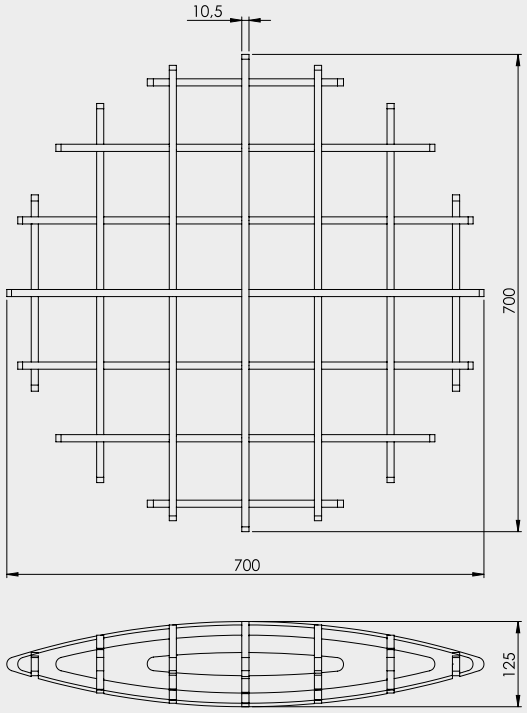

9003	LT	0,7x0,7 m	854651	1
9005	LT	0,7x0,7 m	854668	1

(LT) Lakier półmat/ Semi-gloss lacquer/ Lack halbmatt

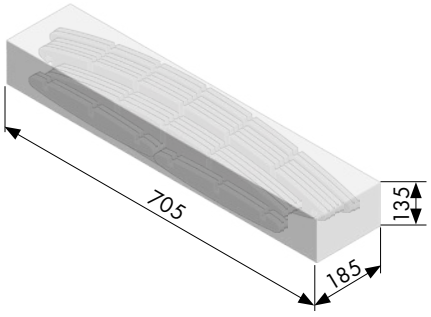

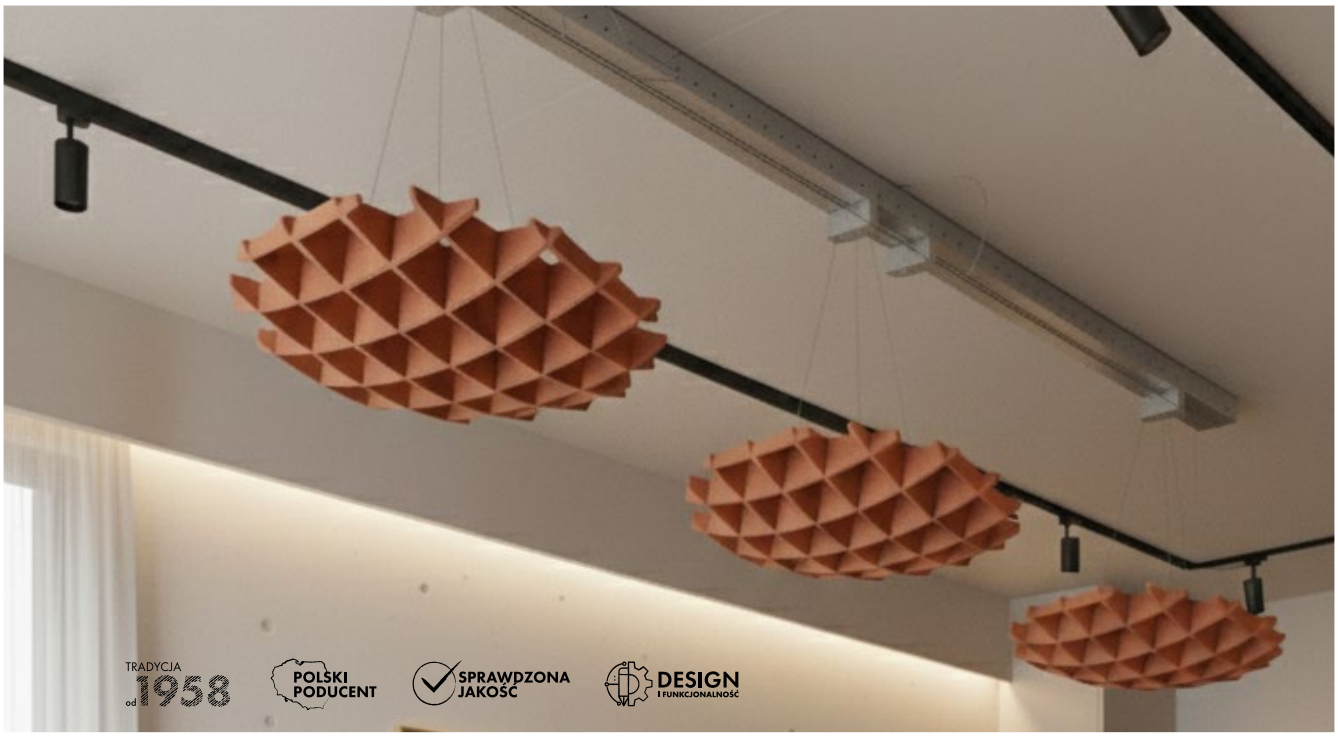

PANEL DEKORACYJNY NEXA
DECORATIVE PANEL NEXA
DEKORATIONS-PANEELE NEXA

Przeznaczenie
Lekki, dekoracyjny panel sufitowy wykonany z MDF, przeznaczony do zastosowań wewnętrznych. Produkt pełni funkcję estetyczną oraz aranżacyjną, służąc do dekoracji sufitów i przestrzeni użytkowych w pomieszczeniach mieszkalnych oraz komercyjnych o charakterze reprezentacyjnym.

Panel może być stosowany m.in. w:
- salonach,
- sypialniach,
- biurach,
- hotelach,
- restauracjach,
- przestrzeniach wystawowych i usługowych.

Produkt przeznaczony jest **wyłącznie do montażu wewnętrznego** zgodnie z zaleceniami producenta. Panel nie pełni funkcji konstrukcyjnej, nośnej ani akustycznej, o ile producent nie wskazał inaczej w dokumentacji technicznej.

Intended Use
Lightweight, decorative ceiling panel made of MDF, designed for indoor applications. The product serves an aesthetic and interior design function, intended for decorating ceilings and utility spaces in residential and representative commercial areas.

The panel can be used in:
- living rooms,
- bedrooms,
- offices,
- hotels,
- restaurants,
- exhibition and service spaces.

The product is intended **exclusively for indoor installation** in accordance with the manufacturer's recommendations. The panel does not perform any structural, load-bearing, or acoustic functions unless otherwise specified by the manufacturer in the technical documentation.

Verwendungszweck
Leichte, dekorative Deckenpaneele aus MDF, konzipiert für den Innenbereich. Das Produkt erfüllt eine ästhetische sowie gestalterische Funktion und dient der Dekoration von Decken und Nutzflächen in Wohnräumen sowie repräsentativen Gewerbeobjekten.

Die Paneele kann unter anderem eingesetzt werden in:
- Wohnzimmern,
- Schlafzimmern,
- Büros,
- Hotels,
- Restaurants,
- Ausstellungs- und Dienstleistungsflächen.

Das Produkt ist ausschließlich für **die Innenmontage** gemäß den Herstellerempfehlungen bestimmt. Die Paneele erfüllt keine konstruktive, tragende oder akustische Funktion, sofern vom Hersteller in der technischen Dokumentation nicht anders angegeben.

Produkt NIE JEST przeznaczony do stosowania:
na zewnątrz budynków, w pomieszczeniach o podwyższonej wilgotności bez odpowiedniego zabezpieczenia, jako element nośny lub zabezpieczający, w warunkach narażenia na bezpośrednie działanie wysokiej temperatury lub otwartego ognia.

The product is NOT intended for use:
outdoors, in rooms with increased humidity without proper protection, as a load-bearing or safety element, in conditions exposed to direct high temperatures or open flames.

Das Produkt ist NICHT bestimmt für die Verwendung:
im Außenbereich, in Räumen mit erhöhter Luftfeuchtigkeit ohne entsprechenden Schutz, als tragendes oder sicherndes Element, unter Bedingungen mit direkter Einwirkung von hohen Temperaturen oder offenem Feuer.

ZAPOZNAJ SIĘ Z NASZYMI PIKTOGRAMAMI
GET FAMILIAR WITH OUR PICTOGRAMS
MACHEN SIE SICH MIT UNSEREN PIKTOGRAMMEN VERTRAUT

MATERIAŁ/ MATERIAL/ MATERIAL

XPS
Polistyren ekstrudowany
Extruded polystyrene
Extrudiertes polystyrol

AL
Aluminium
Aluminium
Aluminium

PVC
Polichlorek winylu
Polyvinyl chloride
Polyvinyl chlorid

SN
Stal nierdzewna
Stainless steel
Edelstahl

MS
Mosiądz
Brass
Messing

MDF
MDF
MDF
MDF

Drewno
Wood
Holz

3D
Struktura drewna 3D
3D wood texture
3D - Holzstruktur

POZOSTAŁE/ OTHERS/ SONSTIGE

LVT
Produkt do podłóg LVT
A product for LVT flooring
Produkt für LVT-Bodenbeläge

Profil oświetleniowy
Lighting profile
Beleuchtungsprofil

eco
Z surowców naturalnych
Made from natural materials
Aus natürlichen Ressourcen

Profil do wyginania
A profile for bending
Biegeprofil

AC4
Klasa ścieralności
Abrasion class
Abriebfestigkeitsklasse

Do ogrzewania podłogowego
For underfloor heating
Für Fußbodenheizung

Akcesoria
Accessories
Zubehör

max. 13mm
Max. pokrycie dylatacji
Max. expansion joint coverage
Max. Fugenabdeckung

Produkt do użytku wewnątrz i na zewnątrz
Product for indoor and outdoor use
Produkt für den Innen- und Außenbereich

Montaż
Assembly
Montage

Produkt nie nadaje się do malowania
The product is not suitable for painting
Das Produkt ist nicht zum Streichen geeignet

Produkt przeznaczony do malowania
Product intended for painting
Für Malerarbeiten bestimmtes Erzeugnis

Cięcie za pomocą piły z drobnymi ząbkami
Cutting with a fine-toothed saw
Schneiden mit einer feinzahnigen Säge

Cięcie za pomocą pilarki ukosowej
Cutting with a mitre saw
Schneiden mit einer Gehrungssäge

Cięcie za pomocą gilotyny
Guillotine cutting
Schneiden mit der Guillotine

Kod QR - szczegółowa instrukcja montażu
QR code - detailed assembly instructions
QR-Code - ausführliche Installationsanleitung

SYMBOLE LOGISTYCZNE/ LOGISTICS SYMBOLS/ LOGISTISCHE SYMBOLE

Ilość w opakowaniu jednostkowym
Quantity per unit pack
Menge pro Packung

Ilość w opakowaniu zbiorczym
Quantity per bulk package
Menge pro Sammelverpackung

Ilość na palecie
Pallet quantity
Anzahl pro Palette

Pojemność jednostkowa
Unit volume
Volumen

Kolor lub deseń produktu
Product colour or design
Produktfarbe oder - design

Długość produktu
Product length
Produktlänge

Wysokość produktu
Product height
Produkthöhe

Grubość produktu
Product thickness
Produktdickec

Listwa/ profil
Strip/Profile
Leiste/Profil

Narożnik zewnętrzny
External corner
Außenecke

Narożnik wewnętrzny
Internal corner
Innenecke

Łącznik
Connector
Verbindungsstück

Zakończenie lewe
Left-hand end cap
Linksseitiges Abschlussstück

Zakończenie prawe
Right-hand end cap
Rechtsseitiges Abschlussstück

Komplet zakończeń
Set of end caps
Abschlussstücke Komplett

Narożnik MDF
MDF corner
MDF-Ecke

ZAPOZNAJ SIĘ Z NASZYMI PIKTOGRAMAMI
GET FAMILIAR WITH OUR PICTOGRAMS
MACHEN SIE SICH MIT UNSEREN PIKTOGRAMMEN VERTRAUT

EFEKT WYKOŃCZENIA PRODUKTÓW/ TYPES OF PRODUCT FINISHES/ VEREDELUNG

AM
Produkt anodowany - matowy
Anodised product – matt
Eloxiertes Produkt - matt

CP
Chrom połysk
Chrome gloss
Chrom glanzend

D
Produkt do malowania matowy
Product for painting, matt
Produkt zum Streichen, matt

FM
Folia matowa
Matt foil
Folie matt

LT
Lakier połmat
Semi-gloss lacquer
Lack halbmatt

MM
Malowanie proszkowe - matowe
Powder coating - matt
Pulverbeschichtung - matt

S
Wykończenie surowe
Raw finish
Rohe Oberflache

PB
Lakier wysoki połysk
High-gloss lacquer
Hochglanz-Lack

LS
Lakier satynowy
Satin lacquer
Lack satiniert

OT
Okleina połmat
Foil with wood structure
Folie mit Holzstruktur

PB
Stal nierdzewna naturalna
Natural stainless steel
Edelstahl naturlich

SZ
Stal nierdzewna szczotkowana
Brushed stainless steel
Edelstahl geburstet

AP
Produkt anodowany - połysk
Anodised product – gloss
Eloxiertes Produkt - glanzend

MP
Malowanie proszkowe - połysk
Powder coating - gloss
Pulverbeschichtung - glanzend

SP
Polerowane aluminium lub mosiądz
Polished aluminium or brass
Poliertes Aluminium oder Messing

BM
Produkt barwiony w masie - matowy
Full body coloured product - matt
Einfarbiges Produkt - matt

BP
Produkt barwiony w masie - połysk
Full body coloured product - gloss
Einfarbiges Produkt - glanzend

FP
Folia połysk
Gloss foil
Folie glanzend

LM
Lakier matowy
Matt lacquer
Mattlackierung

LP
Lakier połysk
Gloss lacquer
Lack glanzend

OM
Okleina mat
Foil with wood finishes
Folie mit Holzoptik

VP
Wysoki połysk - stal nierdzewna
Stainless steel - high gloss
Hochglanz - Edelstahl

WARUNKI UŻYTKOWANIA PRODUKTÓW
CONDITIONS OF USE OF THE PRODUCTS
VERWENDUNGSBEDINGUNGEN FÜR DIE PRODUKTE

W trosce o Twoje zdrowie, bezpieczeństwo oraz długą żywotność produktów firmy Cezar przygotowaliśmy ogólne porady dotyczące montażu i użytkowania naszych wyrobów. W szczególności należy pamiętać, że:

- elementy wykończeniowe (listwy PVC, profile aluminiowe i mosiężne ze stali nierdzewnej) należy chronić przed zabrudzeniem materiałami mokrymi (beton, zaprawa, klej, fugi do płytek itp.) stosowanymi w przemyśle budowlanym, np.:
w przypadku zabrudzenia należy niezwłocznie zmyć zanieczyszczenie czystą wodą,

- do przycinania profili metalowych nie stosować narzędzi mogących spowodować przegrzanie się materiału,

- do czyszczenia elementów metalowych nie należy stosować środków zawierających chlor lub inne substancje żrące,

- do montażu profili metalowych stosować tylko kleje montażowe i silikony neutralne chemicznie,

- do czyszczenia elementów z tworzyw sztucznych nie należy używać żadnych materiałów czyszczących zawierających rozpuszczalniki,

- elementy na których pozostały reszki etykiet, metek cenowych czy taśm należy zmyć szmatką nasączoną denaturatem,

- przed układaniem podkładów pod panele podłogowe posadzka powinna być oczyszczona i zabezpieczona przed wilgocią folią PE,

- do konserwacji podłóg drewnianych, drewnopochodnych, paneli ściennych oraz parapetów należy używać środków czyszczących przyjaznych dla środowiska naturalnego i nie wchodzących w reakcję z laminatem pokrywającym ich powierzchnię,

- do czyszczenia powierzchni trzeba stosować tkaninę o wysokim współczynniku pochłaniania wilgoci.

Pamiętaj, aby wszelkie prace budowlane były wykonywane przez wykwalifikowanych pracowników, którzy respektują przepisy prawa budowlanego. Producent nie ponosi odpowiedzialności za wyroby, które zostały użyte niezgodnie z przeznaczeniem, lub uległy uszkodzeniu w trakcie nieprawidłowego montażu.

For the sake of your health, safety and the long life of products by Cezar, we have prepared general advice on the installation and use of our products. In particular, remember the following:

- finishing elements (PVC strips, aluminium and brass stainless steel profiles) must be protected from contamination with wet materials, such as concrete, mortar, adhesive, tile grout, etc. used in the construction industry, for example in the event of contamination, the contamination must be washed off immediately with clean water,

- do not use tools that could overheat the material when cutting metal profiles,

- do not use agents containing chlorine or other corrosive substances to clean metal parts,

- use only chemically neutral mounting adhesives and silicones for installation of metal profiles,

- do not use any cleaning materials containing solvents to clean plastic parts,

- any parts with residues of labels, price tags or tapes should be washed off with a cloth soaked in denatured alcohol,

- the floor for laying laminate flooring underlay should be cleaned and protected against moisture with a PE film before laying the underlay,

- for maintenance of wooden and wood based floors, wall panels and window sills, use environmentally friendly cleaning agents and do not react with the laminate flooring,

- use a fabric with a high moisture-absorbing capacity to clean the surface.

Remember to make sure that any construction work is carried out by qualified workers who respect building regulations. The manufacturer shall not be held liable for the products which have been used other than for their intended purpose or damaged during improper installation.

Im Interesse Ihrer Gesundheit, Ihrer Sicherheit und der Langlebigkeit der Produkte von Cezar haben wir allgemeine Hinweise für die Montage und den Gebrauch unserer Produkte zusammengestellt. Dabei ist insbesondere Folgendes zu beachten:

- Verkleidungselemente (PVC-Leisten, Aluminiumund Messingprofile aus rostfreiem Stahl) müssen vor Verunreinigungen mit feuchten Baustoffen (Beton, Mörtel, Kleber, Fugenmörtel usw.) geschützt werden, z. B.: Im Falle einer Verunreinigung muss diese sofort mit sauberem Wasser abgewaschen werden.

- Beim Schneiden von Metallprofilen keine Werkzeuge verwenden, die das Material überhitzen können,

- Chlorhaltige Mittel oder andere ätzende Stoffe sollten nicht zur Reinigung von Metallteilen verwendet werden.

- Für die Montage von Metallprofilen nur chemisch neutrale Montagekleber und Silikone verwenden.

- Zur Reinigung von Kunststoffteilen dürfen keine lösungsmittelhaltigen Reinigungsmittel verwendet werden.

- Eventuelle Rückstände von Etiketten, Preisschildern oder Klebebändern sollten mit einem in denaturiertem Alkohol getränkten Tuch abgewaschen werden.

- Der Boden sollte gereinigt und mit PE-Folie vor Feuchtigkeit geschützt werden, bevor die Unterlage für die Bodenplatten verlegt wird.

- Für die Pflege von Holz- und Holzwerkstoffböden, Wandplatten und Fensterbänken sind umweltfreundliche Reinigungsmittel zu verwenden, die nicht mit dem Laminat reagieren, das die Oberfläche bedeckt.

- Zur Reinigung der Oberfläche muss ein Gewebe mit hoher Feuchtigkeitsaufnahmefähigkeit verwendet werden.

Achten Sie darauf, dass alle Bauarbeiten von qualifizierten Arbeitskräften ausgeführt werden, die die Bauvorschriften einhalten. Der Hersteller haftet nicht für Produkte, die nicht bestimmungsgemäß verwendet wurden oder bei unsachgemäßer Installation beschädigt wurden.

Cezar Karta techniczna/ Technical Data Sheet/ Technisches Datenblatt

W czasie wykonywania pracy należy stosować się do ogólnych zasad bezpieczeństwa i higieny pracy. Uchroni to przed nieprzyjemnymi urazami oraz zapewni odpowiedni poziom bezpieczeństwa i pewny montaż!

Observe the general EHS rules when carrying out work. This could protect you from injuries and ensure adequate safety and secure installation!

Bei der Durchführung der Arbeiten müssen die allgemeinen Gesundheits- und Sicherheitsvorschriften eingehalten werden. So schützen Sie sich vor unangenehmen Verletzungen und sorgen für ausreichende Sicherheit und einen sicheren Einbau!

Kolor wyrobu z różnych partii produkcyjnych może nieznacznie różnić się między sobą odcieniem.

The colour of the products from different production batches may vary slightly in shade.

Die Farbe des Produkts aus verschiedenen Produktionschargen kann leicht variieren.

CEZAR
ul. Strefowa 2
19-300 Ełk, Poland
tel. +48 87 620 99 00
www.cezar.eu
E-mail: cezar@cezar.eu

Postępowanie z odpadami - sposób ich segregacji - musi być zgodne z krajowymi i lokalnymi przepisami.